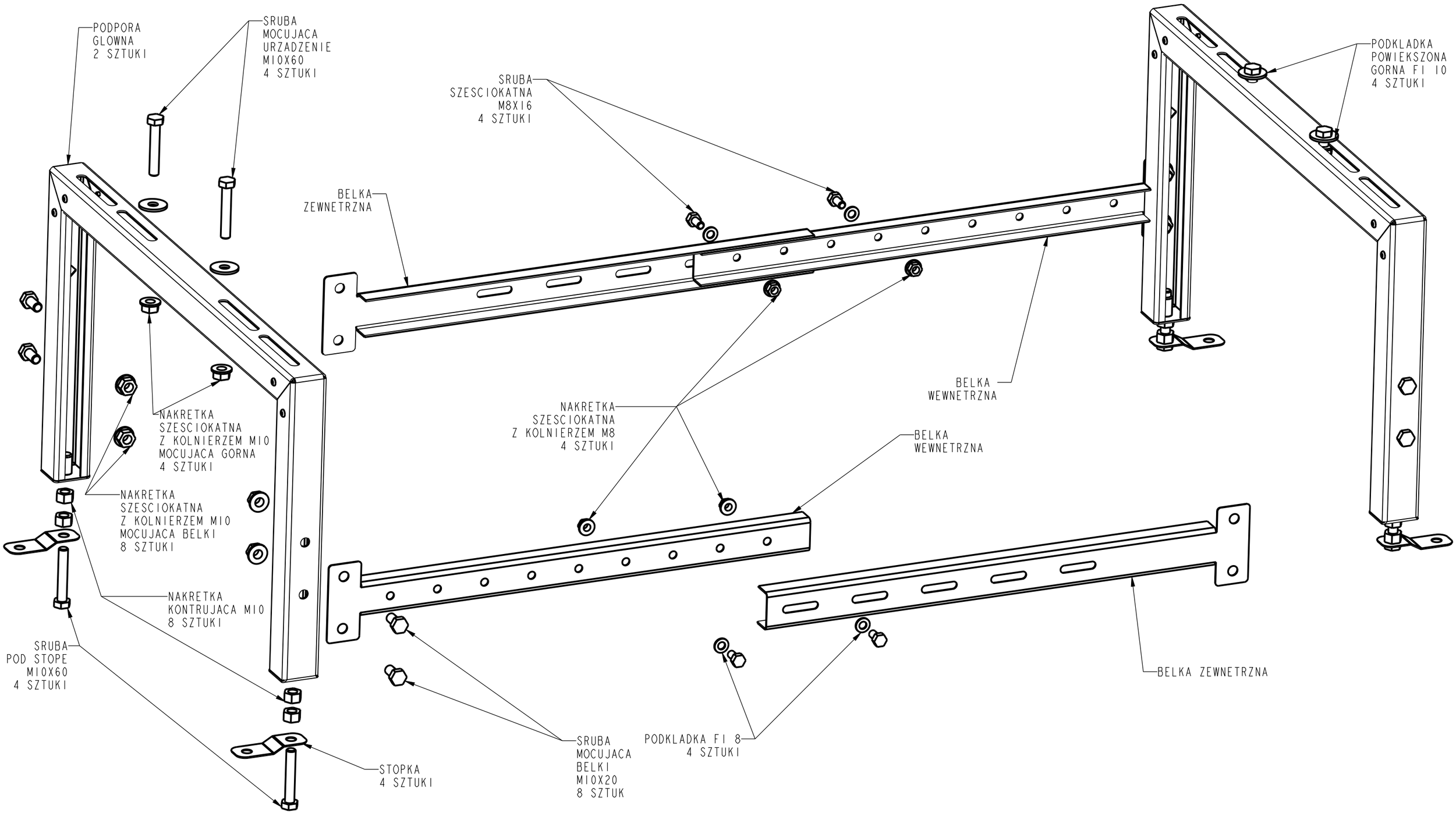STOJAK POD POMPE